VYTVORENO VE VYUKOVEM PRODUKTU SPOLECNOSTI AUTODESK

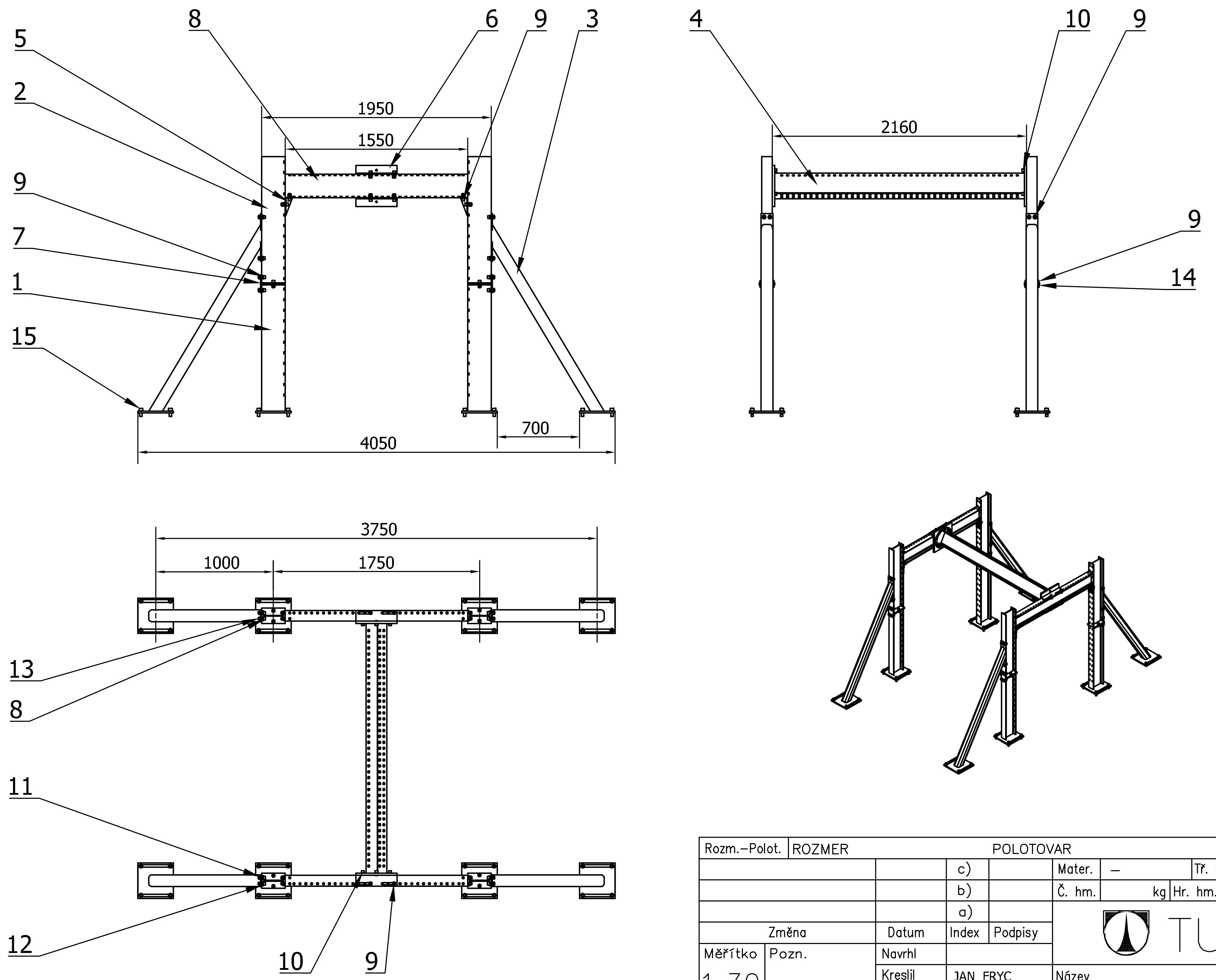

Rozm.-Polot.	ROZMER	POLOTOVAR						PŘESNOST PRESNOST
			c)		Mater.	–	Tř. odp. –	TOLEROVÁNÍ ISO 8015
			b)		Č. hm. kg	Hr. hm. kg		PROMÍTÁNÍ
			a)		TU v Liberci			
Změna		Datum	Index	Podpisy				
Měřítko	Pozn.	Navrhl						
1:30		Kreslil	JAN_FRYC		Název	SESTAVA		
		Přezkoušel						
Č.seznamu		Technolog			Typ			
Č.sestavy		Normaliz.			Čís.výkresu			
Starý výkr.		Schválil			KVM-BP-281-01			List
Nový výkr.		Datum	15.5.2012					

VYTVORENO VE VYUKOVEM PRODUKTU SPOLECNOSTI AUTODESK
VYTVORENO VE VYUKOVEM PRODUKTU SPOLECNOSTI AUTODESK
VYTVORENO VE VYUKOVEM PRODUKTU SPOLECNOSTI AUTODESK