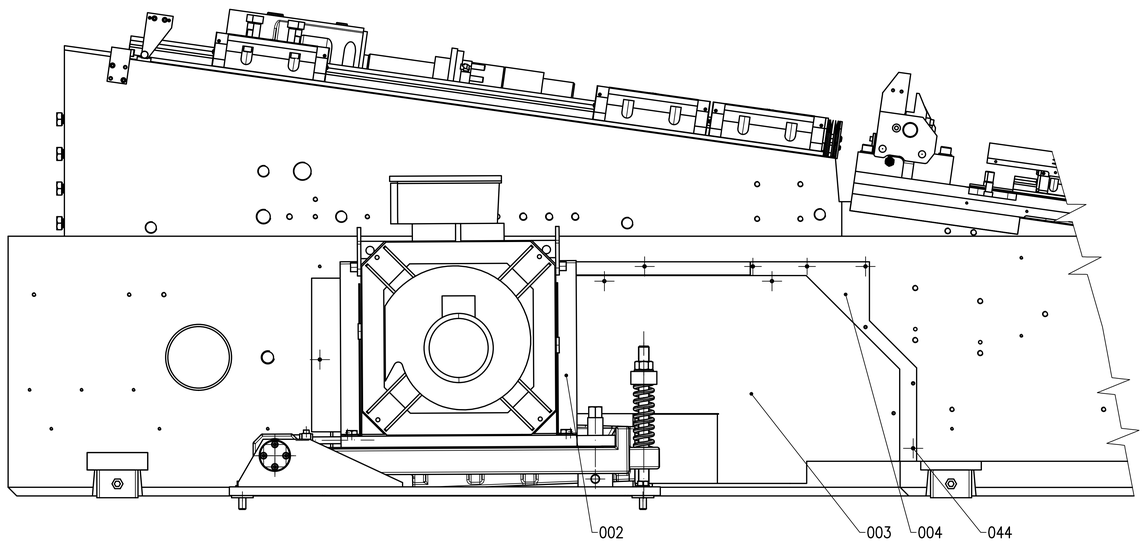

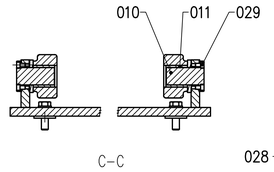

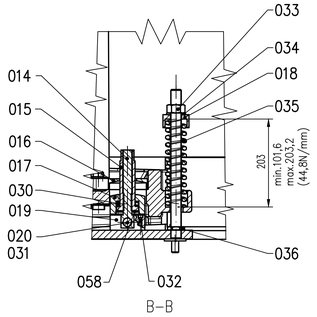

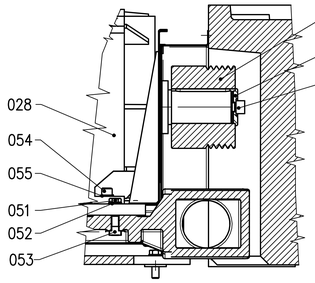

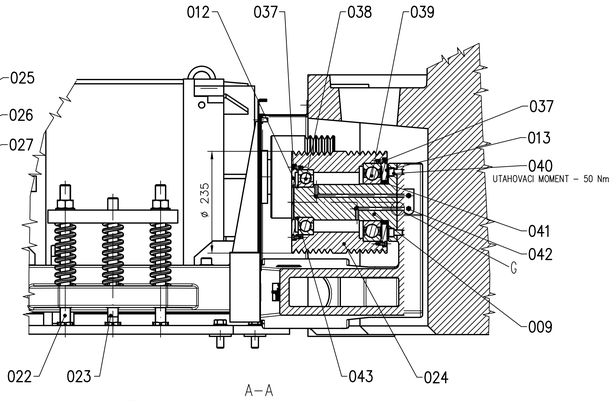

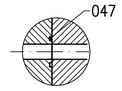

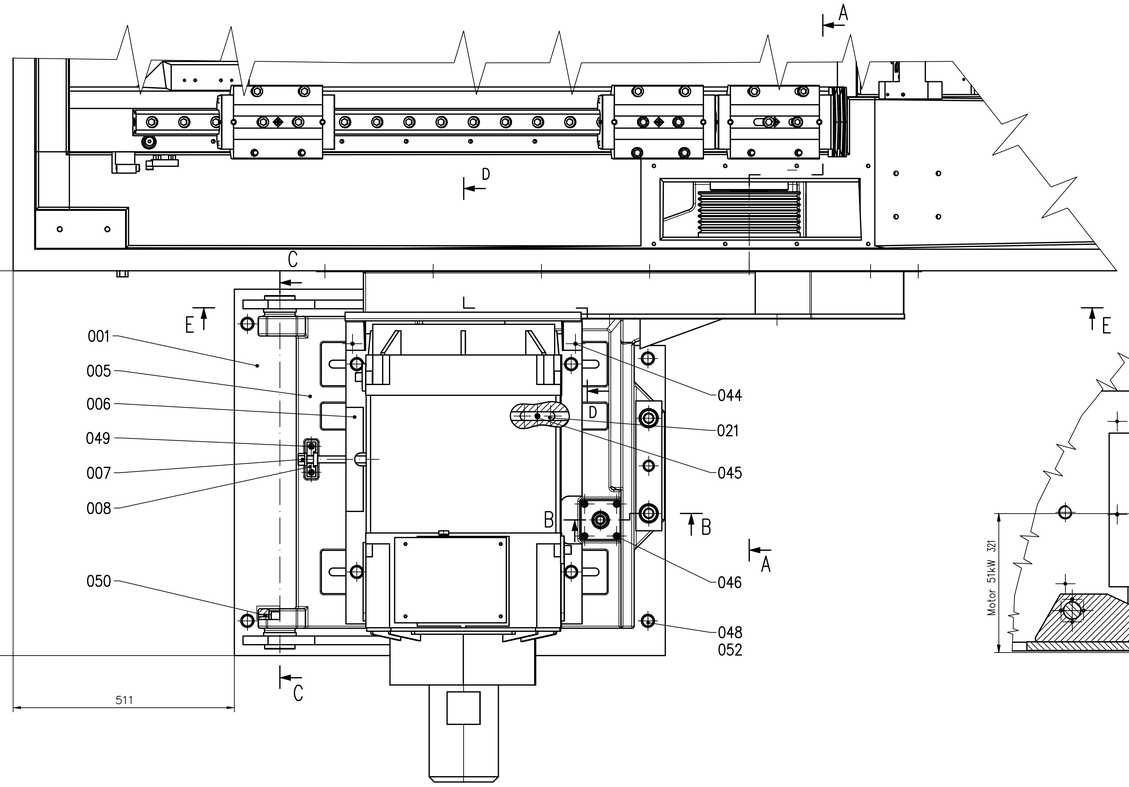

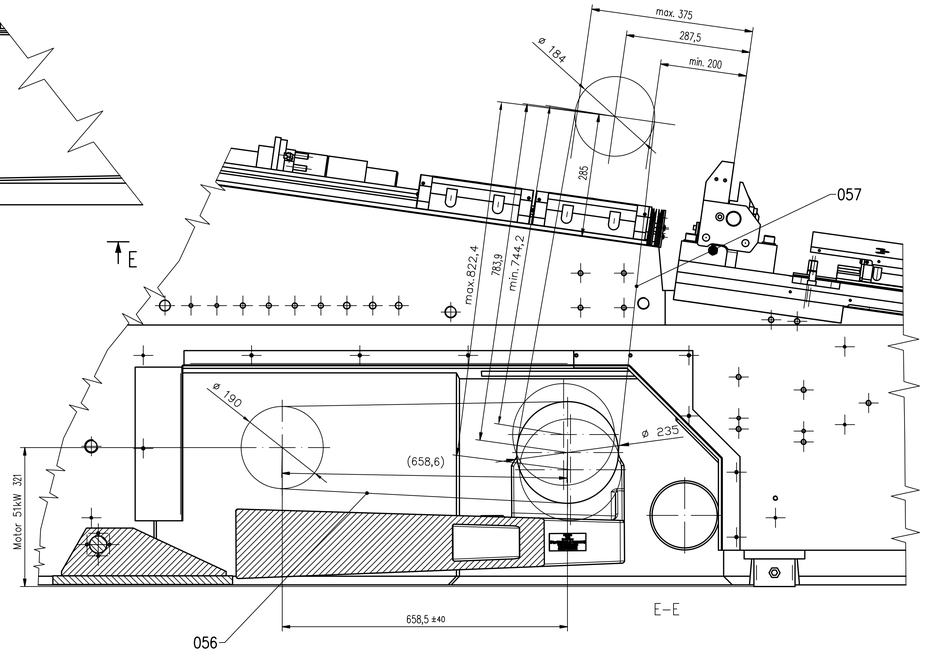

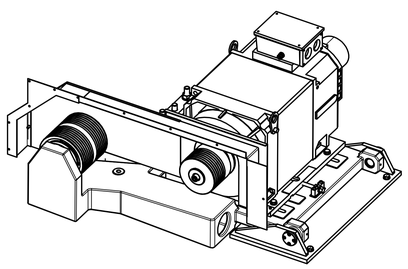

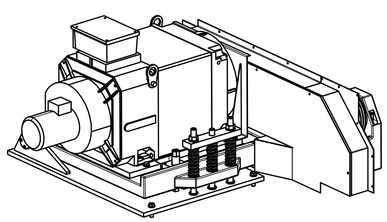

POZ.	NAZEV	ROZMER – NORMA	MATERIAL	VAHA	C.VYKRESU	KS
058	KROUZEK POJISTNY	52 CSN 02 2931		0,01kg		1
057	REMEN KLINOVY	1–11M2240/2+1–11M2240/3		1,19kg	GATES	1
056	REMEN KLINOVY	1–11M2000/2+1–11M2000/3		1,1kg	GATES	1
055	PODLOZKA	B13 ISO 7090		0,01kg		4
054	SROUB	M12x35 ISO 4762		0,05kg		4
053	MATICE	M16 CSN 02 1529		0,03kg		4
052	PODLOZKA	B17 ISO 7090		0,01kg		8
051	SROUB	M16x75 ISO 4014		0,14kg		4
050	SROUB	M6x12 CSN 02 1187		0,01kg		2
049	SROUB	M8x50 ISO 4762		0,03kg		2
048	SROUB	M16x55 ISO 4017		0,11kg		4
047	O–KROUZEK	10x1,5 SIMRIT 72 NBR/872		0,01kg	SIMRIT	2
046	SROUB	M8x25 ISO 4762		0,02kg		4
045	SROUB	M6x12 ISO 4762		0,01kg		2
044	SROUB	M6x8 ISO 4762		0,01kg		15
043	KROUZEK POJISTNY	A 70x2,5 CSN 02 2930		0,02kg		1
042	MAZNICE	KM8x1 CSN 02 7421.3		0,01kg		2
041	KROUZEK TESNICI	85x100x8–BAUMSLX7		0,02kg	SIMRIT	1
040	SROUB	M12x20 ISO 4762		0,03kg		6
039	LOZISKO KULICKOVE	85x180x41, 6317		4,25kg	SCHAEFFLER	1
038	LOZISKO KULICKOVE	70x150x35, 6314		2,55kg	SCHAEFFLER	1
037	SROUB	M6x12 DIN 6912		0,01kg		8
036	MATICE	M24 ISO 4035		0,07kg		3
035	PRUZINA NASTROJOVA	ST 13920		0,5kg	ALCOMEX	3
034	PODLOZKA	B25 ISO 7090		0,03kg		2
033	MATICE	M24 CSN EN 24032		0,11kg		2
032	SROUB	M6x35 ISO 4762		0,01kg		4
031	SROUB	M6x8 CSN 02 1187		0,01kg		2
030	LOZISKO KUL. AXIALNI	35x52x12 51107		0,08kg	SCHAEFFLER	1
029	SROUB	M8x12 ISO 4762		0,01kg		8
028	MOTOR	1PH7186–7ND00–0ECO–Z		440kg	SIEMENS	1
027	SROUB	M20x35 ISO 4762		0,14kg		1
026	PODLOZKA	ø80x14 CSN 42 5510.01	11 373	0,25kg	B068/0–22.4	1
025	REMENICE	ø200x155 CSN 42 9720	42 2420	27,5kg	B068/0–21.2	1
024	REMENICE	ø250x230 CSN 42 9720	42 2425	37.7kg	B068/0–20.2	1
023	TYC	ø24x319 CSN 42 5510	11 109	1,1kg	B068/0–19.4	1
022	TYC	M24x345 DIN 975– 8.8	11373	1,21kg	B068/0–18.4	2
021	UPRAVA PERA	20e7x12x80, CSN 02 2562	11 600	0,13kg	B068/0–17.4	2
020	CEP	ø24x75 CSN 42 5510.01	11 600	0,2kg	B068/0–16.4	1
019	KOSTKA	35x20x84 CSN 42 5522.01	11 373	0,36kg	B068/0–15.4	2
018	DESKA	60x30x304 CSN 42 5522.01	11 373	3,1kg	B068/0–14.4	1
017	POUZDRO	ø85x50 CSN 42 5510.01	11 600	1,21kg	B068/0–13.3	1
016	TELESO	4HR100x30 CSN 42 5520.01	11 373	0,65kg	B068/0–12.4	1
015	MATICE	ø55x144 CSN 42 5510.01	11 600	0.81kg	B068/0–11.3	1
014	SROUB	4HR30x184 CSN 42 5520.01	11 600	0,56kg	B068/0–10.4	1
013	VIKO	P18–210x210 CSN 42 5310	11 373	2kg	B068/0–09.3	1
012	VIKO	ø180x20 CSN 42 5510.01	11 373	1,33kg	B068/0–08.3	1
011	POUZDRO	ø55x55 CSN 42 9720	42 2420	0,25kg	B068/0–07.4	2
010	CEP	ø75x91 CSN 42 5510.01	11 600	1kg	B068/0–06.4	2
009	PRIRUBA	ø190x242 CSN 42 5510.01	11 600	12,3kg	B068/0–05.3	1
008	KOSTKA	40x25x85 CSN 42 5522.01	11 600	0,34kg	B068/0–04.4	1
007	SROUB	ø32x185 CSN 42 5510.01	11 600	0,42kg	B068/0–03.4	1
006	DESKA	P30x550x675 CSN 42 5310	11 373	71,7kg	B068/0–02.2	1
005	DESKA NOSNA	ODLITEK B068/0–1b.1	42 2304	290kg	B068/0–01a.0	1
004	KRYT		SVARENEC	5,4kg	B068/0.4.2	1
003	VIKO		SVARENEC	2,7kg	B068/0.3.3	1
002	KRYT		SVARENEC	2,6kg	B068/0.2.3	1
001	DESKA		SVARENEC	128kg	B068/0.1.1	1

VARIANTA PRO 51kW, KORUND

Rozm.–Polot.					PŘESNOST ISO 2768–mK
		c)	Moter.		TOLEROVÁNÍ ISO 8015
		b)	Č. hm. 1040 kg	Hr. hm. kg	PROMÍTÁNÍ
		a)			
Změna	Datum	Index	Podpisy		TU v Liberci
Měřítko 1:5	Pozn.	Navrhl		Název	KONZOLA POHONU
		Kreslil	P.KUBAT		
		Přezkoušel			
Č.seznamu		Technolog		Typ.	
Č.sestavy		Normaliz.		Čís.výkresu	B068/0.0
Starý výkr.		Schválil			
Nový výkr.		Datum	20.10.2012		List