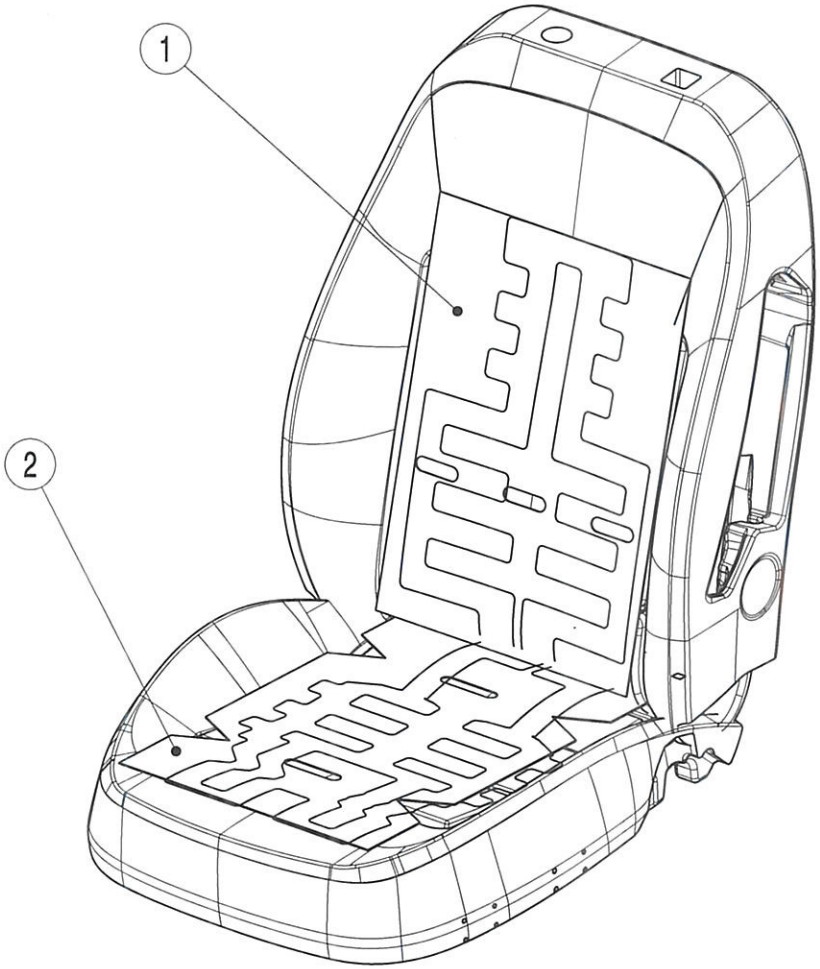

Scale: 1:5

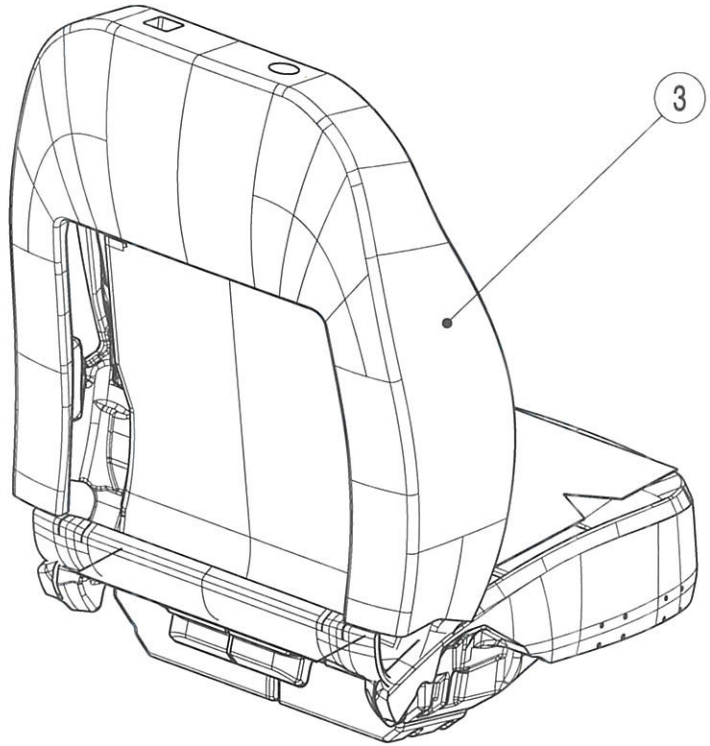

Scale: 1:5

1	001.01.00	Vyhrev_sedaku (prototypovy)
2	001.02.00	Vyhrev_opery_zad (prototypovy)
3	001.03.00	Sedadlo_ridice
POZICE	CISLO VYKRESU	NÁZEV

ULOZENI DAT

INDEX	ZMENA	PROVEDL	SCHVALIL	DATUM			PODPIS
					NAKRESLIL	Bartonicek	
					PREZKOUSEL		
					VÝROB. PROJ.		
					NORMALIZACE		
					SCHVALIL		
					DATUM	20.1.2020	

TYP

NÁZEV DILU

CISLO DILU / OPERACE

STARÝ VÝKRES

MERITKO 1:5

NÁZEV Vyhrev_prototypove_sedacky

FORMAT A3

TU v Liberci

CISLO VÝKRESU 001.00.00

POCET LISTU: LIST: 1/1

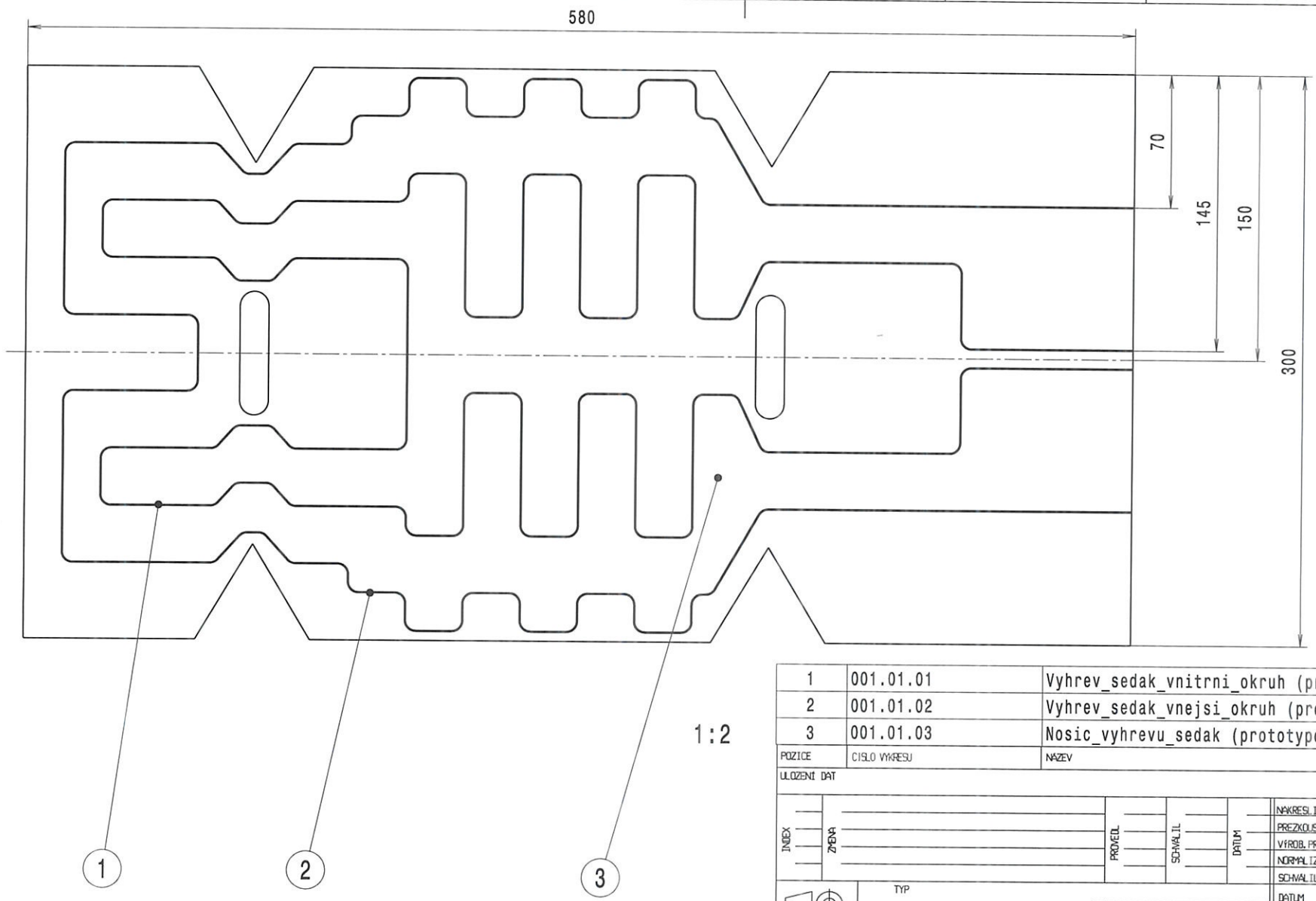

1:2

POZICE	CISLO VYKRESU	NAZEV
1	001.01.01	Vyhrev_sedak_vnitrni_okruh (prototypovy)
2	001.01.02	Vyhrev_sedak_vnejsi_okruh (prototypovy)
3	001.01.03	Nosic_vyhrevu_sedak (prototypovy)

ULOZENI DAT

INDEX	ZMENA	PROVEDL	SCHVALIL	DATUM			PODPIS
					NAKRESLIL	Bartonicek	
					PREZKOUSEL		
					VYROB. PROJ.		
					NORMALIZACE		
					SCHVALIL		
					DATUM	20.1.2020	

TYP

NAZEV DILU

CISLO DILU/ OPERACE

STARY VYKRES

MERITKO: 1:2

NAZEV: Vyhrev_sedaku (prototypovy)

FORMAT: A3

TU v Liberci

CISLO VYKRESU: 001.01.00

POCET LISTU: LIST: 1/1

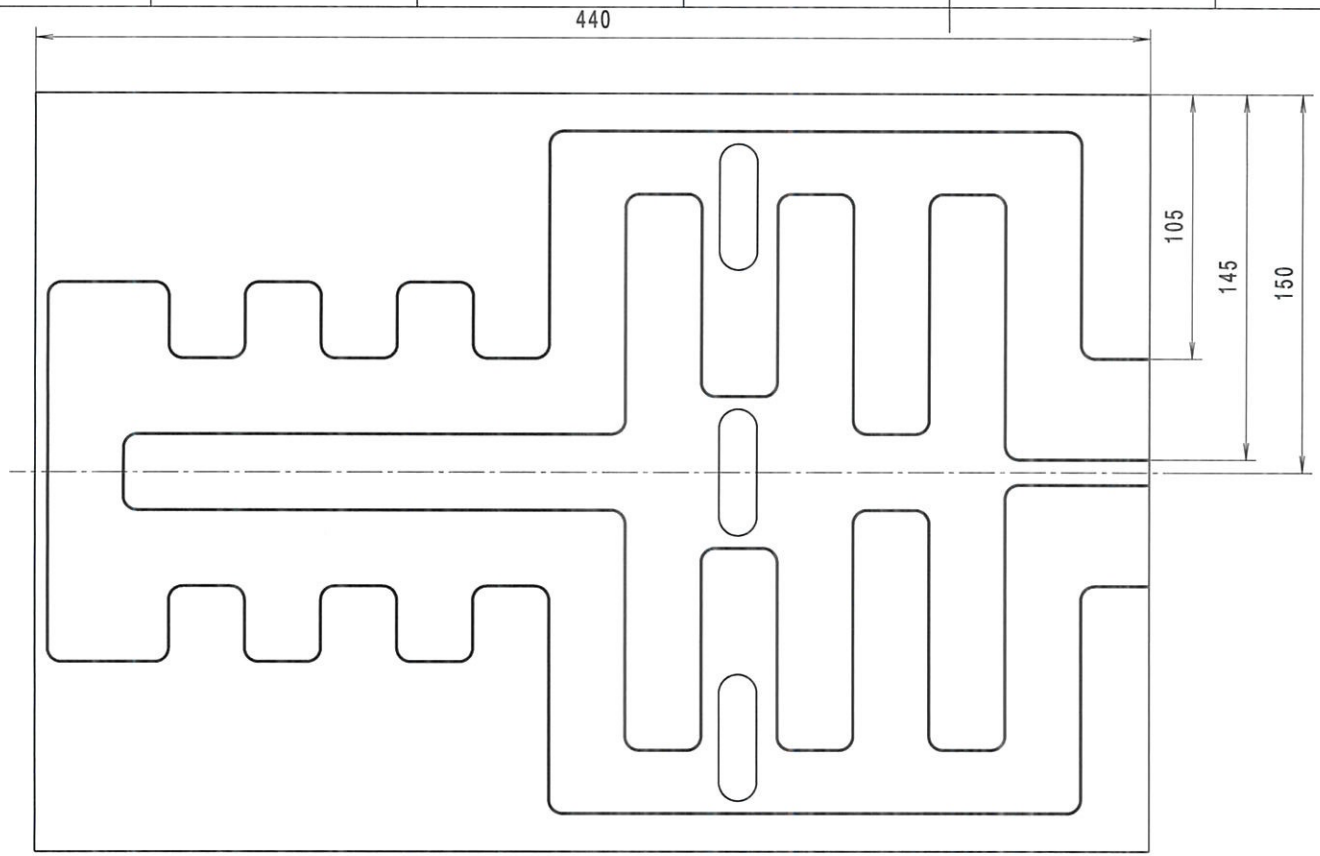

1:2

1	001.02.01	Vyhrev_opery_zad_vnitrni_okruh (prototypovy)
2	001.02.02	Vyhrev_opery_zad_vnejsi_okruh (prototypovy)
3	001.02.03	Nosic_vyhrevu_opery_zad (prototypovy)
POZICE	CISLO VYKRESU	NAZEV

ULOZENI DAT

INDEX	ZMENA	PROVEDL	SCHVALIL	DATUM			PODPIS
					NAKRESLIL	Bartonicek	
					PREZKOUSEL		
					VYROB. PROJ.		
					NORMALIZACE		
					SCHVALIL		
					DATUM	20.1.2020	

TYP

NAZEV DILU

CISLO DILU / OPERACE

STARY VYKRES

MERITKO 1:2

NAZEV Vyhrev_opery_zad (prototyp.)

FORMAT A3

TU v Liberci

CISLO VYKRESU 001.02.00

POCET LISTU: LIST: 1/1

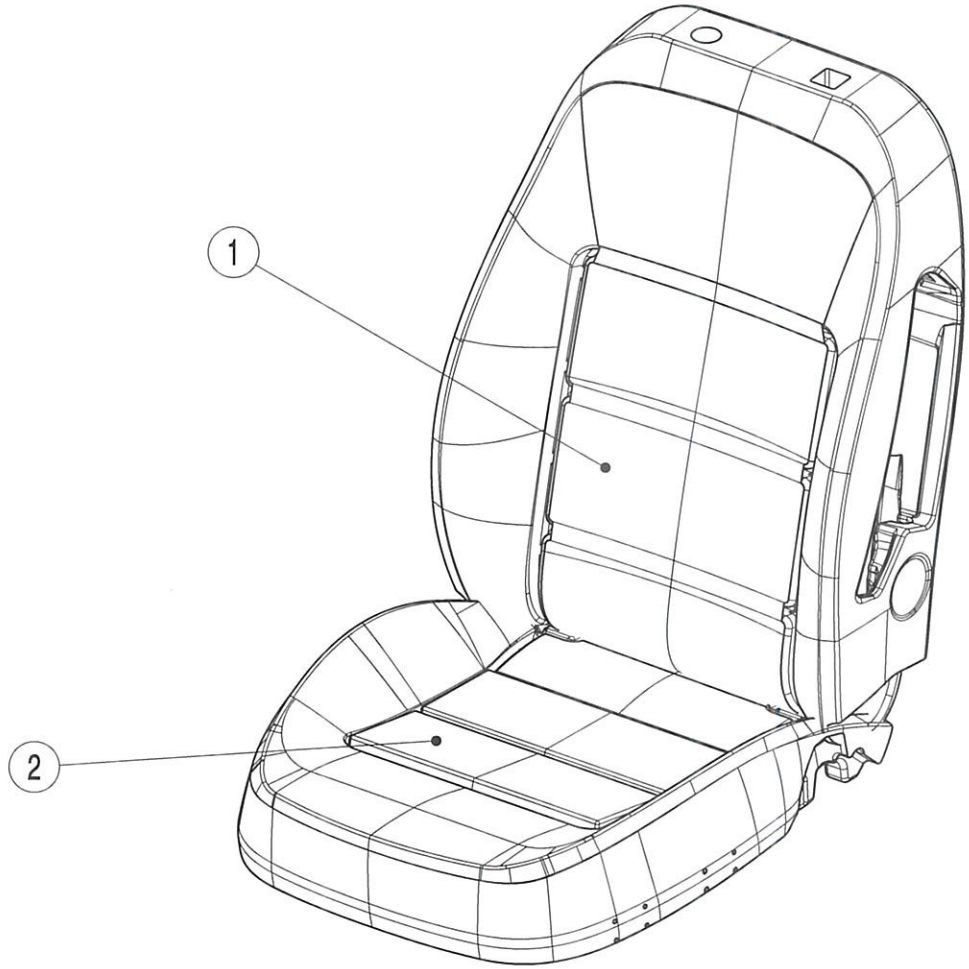

1:5

1	001.03.01	Opera_zad (PUR)
2	001.03.02	Sedak (PUR)
3		
POZICE	CISLO VYKRESU	NÁZEV

ULOZENI DAT

INDEX	ZMENA	PROVEDL	SCHVALIL	DATUM	NAKRESLIL	Bartonicek	PODPIS
					PREZKOUSEL		
					VÝROB. PROJ.		
					NORMALIZACE		
					SCHVALIL		
					DATUM	20.1.2020	

TYP

NÁZEV DÍLU

CISLO DILU/ OPERACE

STARÝ VÝKRES

MERITKO 1:5

NÁZEV Sedadlo_ridice

FORMAT A3

TU v Liberci

CISLO VÝKRESU 001.03.00

POCET LISTU: LIST: 1/1

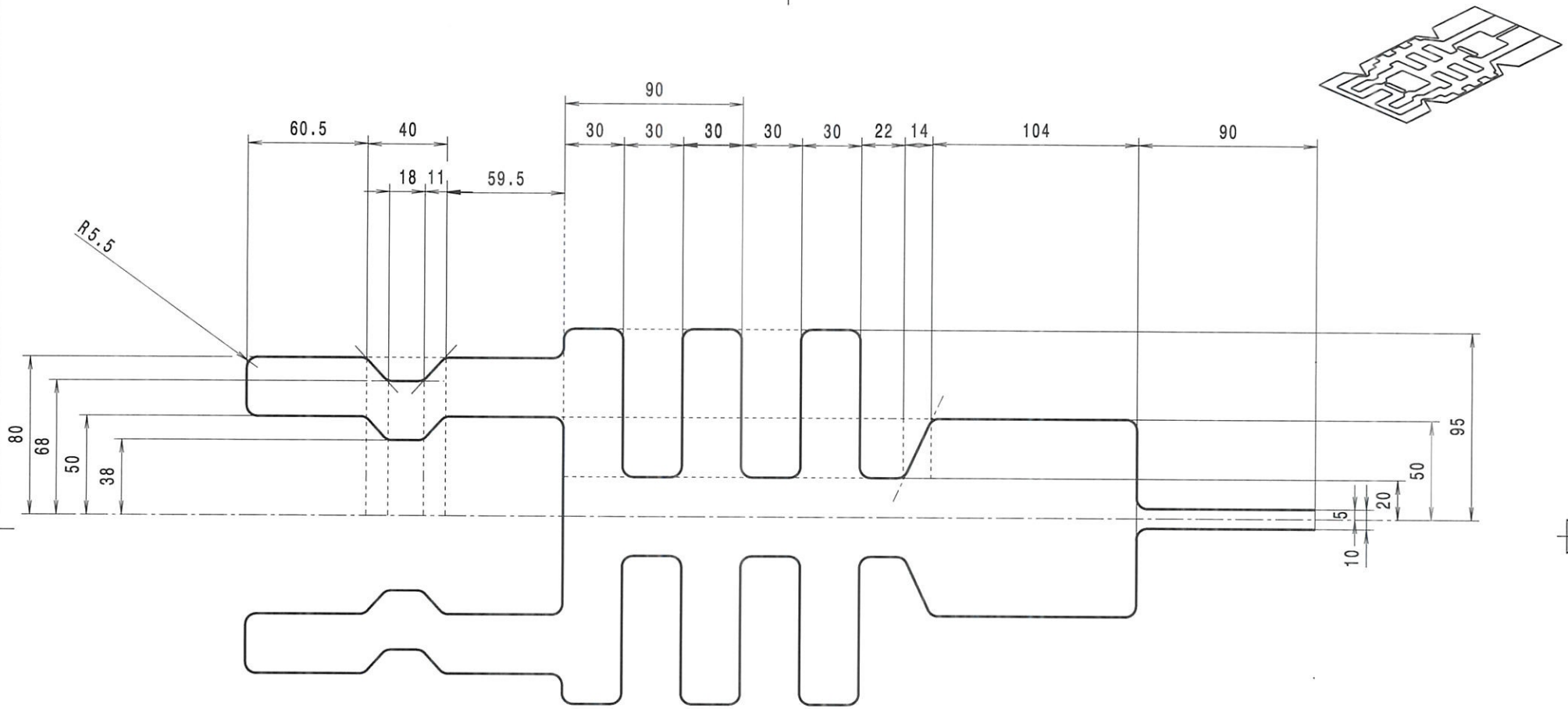

Scale 1:2

Rozm.-Polot.	odporovy vodic Φ 0,7mm, delka 2433mm							PRESNOST TOLEROVANI ISO 8015 PROMITANI
			c)		Mater.		Tr.odp.	Cu 4
			b)		C.hm		Hr.hm.	kg
			a)					
Zmena		Datum	Index	Podpisy	TU v Liberci			
Meritko 1:2	Pozn.	Navrhl						
		Kreslil	Bartonicek		Nazev	Vyhrev_sedak_vnitrni_okruh (prototyp.)		
		Prezkousel						
C.seznamu	1	Technolog			Typ			
C.sestavy	01	Normaliz.			Cis.vykresu			
Stary vykr.		Schvalil			001.01.01			
Novy vykr.		Datum	20.1.2020					List 1/1

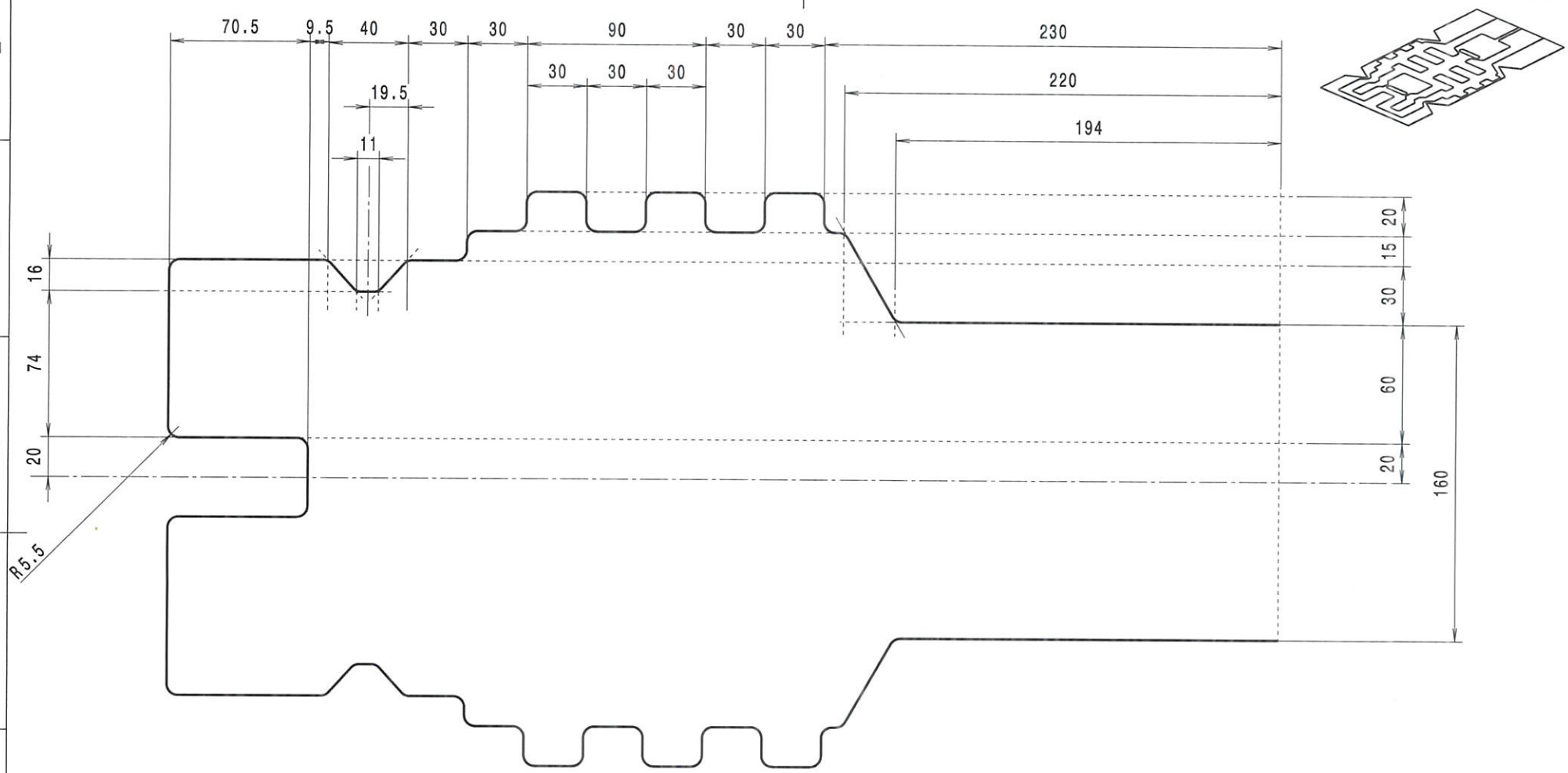

Scale 1:2

Rozm.-Polot.	odporovy vodic Φ 0,7mm , delka 1783 mm							PRESNOST TOLEROVANI ISO 8015 PROMITANI
			c)		Mater.		Tr.odp.	Cu 4
			b)		C.hm		Hr.hm.	kg
			a)					
Zmena		Datum	Index	Podpisy				
Meritko	Pozn.	Navrhl						
1:2		Kreslil	Bartonicek					
		Prezkousel						
C.seznamu	02	Technolog						
C.sestavy	01	Normaliz.						
Stary vykr.		Schvalil						
Novy vykr.		Datum	20.1.2020					

TU v Liberci

Nazev: Vyhrev_sedak_vnejsi_okruh (prototyp.)

Typ

Cis.vykresu: 001.01.02

List 1/1

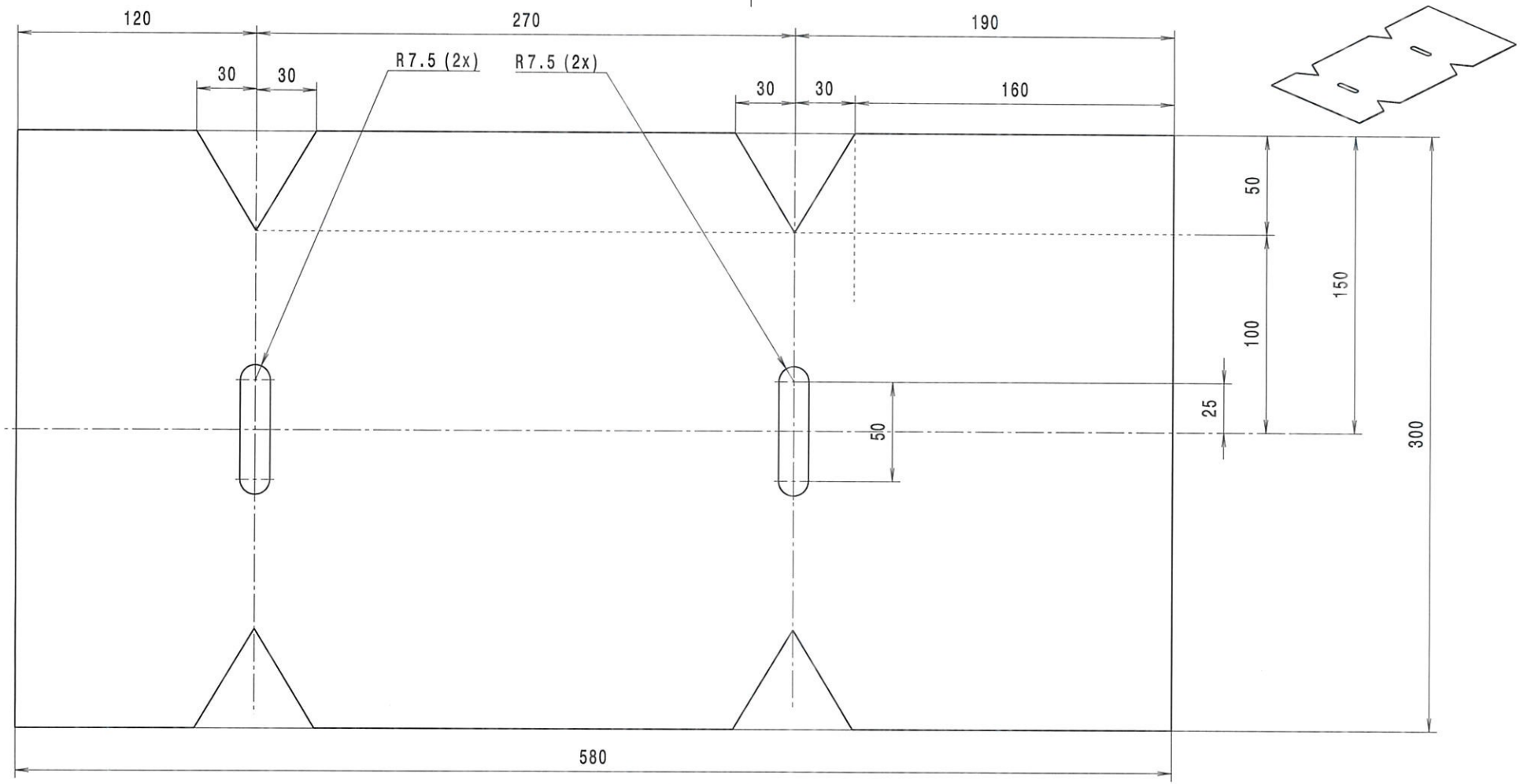

Scale 1:2

Rozm.-Polot.	tkanina tl.1 mm							PRESNOST TOLEROVANI ISO 8015 PROMITANI
			c)		Mater.		Tr.odp.	
			b)		C.hm		Hr.hm.	kg
			a)					
Zmena		Datum	Index	Podpisy	TU v Liberci			
Meritko 1:2	Pozn.	Navrhl						
		Kreslil	Bartonicek		Nazev Nosic_vyhrevu_sedak (prototypovy)			
		Prezkousel						
C.seznamu	3	Technolog			Typ			
C.sestavy	01	Normaliz.			Cis.vykresu 001.01.03			
Stary vykr.		Schvalil						
Novy vykr.		Datum	20.1.2020					List 1/1

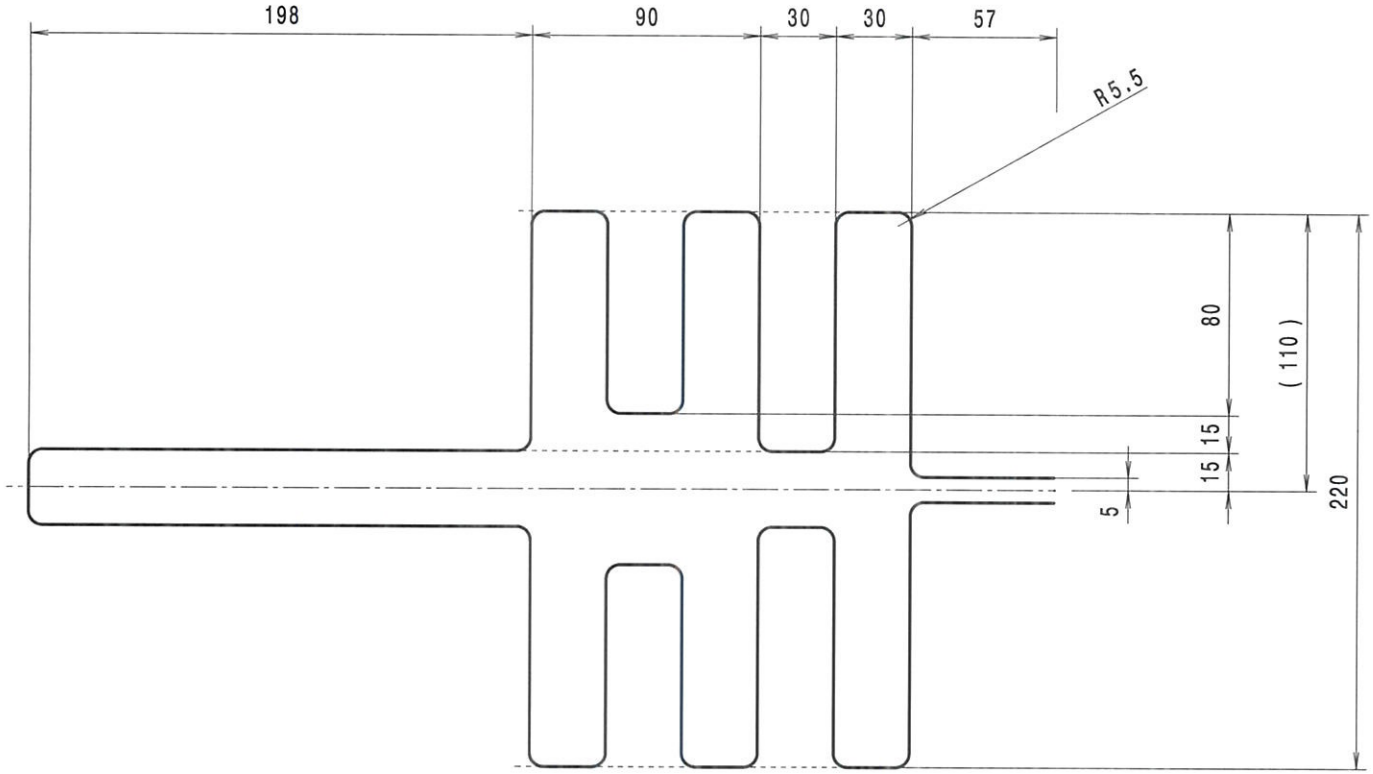

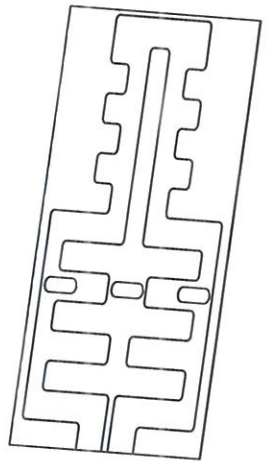

Scale: 1:2

Rozm.-Polot.	odporovy vodic Φ 0,7mm , delka 1879mm							PRESNOST TOLEROVANI ISO 8015 PROMITANI
			c)		Mater.		Tr.odp.	Cu4
			b)		C.hm		Hr.hm.	kg
			a)					
Zmena		Datum	Index	Podpisy	TU v Liberci			
Meritko	Pozn.	Navrhl						
1:2		Kreslil	Bartonicek		Nazev Vyhrev_opery_zad_vnitrni_okruh (prototyp.)			
		Prezkousel						
C.seznamu	1	Technolog			Typ			
C.sestavy	02	Normaliz.			Cis.vykresu 001.02.01			
Stary vykr.		Schvalil						
Novy vykr.		Datum	20.1.2020					List 1/1

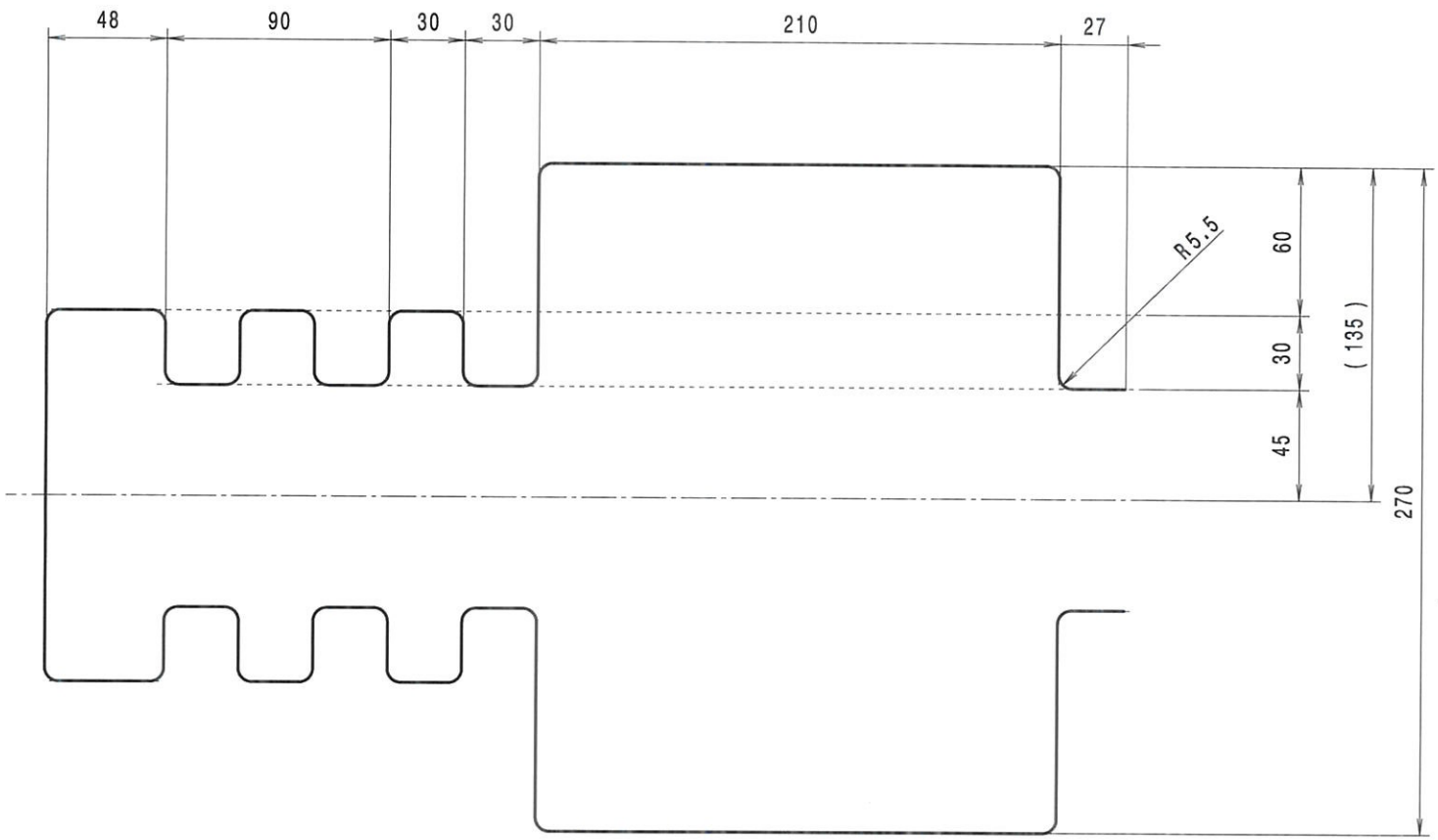

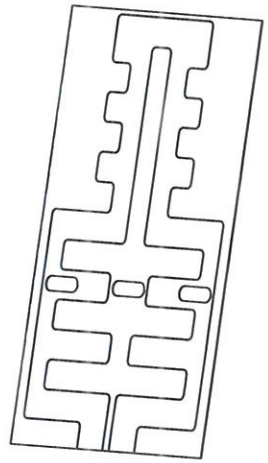

Scale: 1:2

Rozm.-Polot.	odporovy vodic Φ 0,7mm , delka 1630mm							PRESNOST TOLEROVANI ISO 8015 PROMITANI
			c)		Mater.		Tr.odp.	Cu4
			b)		C.hm		Hr.hm.	kg
			a)					
Zmena		Datum	Index	Podpisy	TU v Liberci			
Meritko 1:2	Pozn.	Navrhl						
		Kreslil	Bartonicek		Nazev Vyhrev_opery_zad_vnejsi_okruh (prototyp.)			
		Prezkousel						
C.seznamu	2	Technolog			Typ			
C.sestavy	02	Normaliz.			Cis.vykresu 001.02.02			
Stary vykr.		Schvalil						
Novy vykr.		Datum	20.1.2020					List 1/1

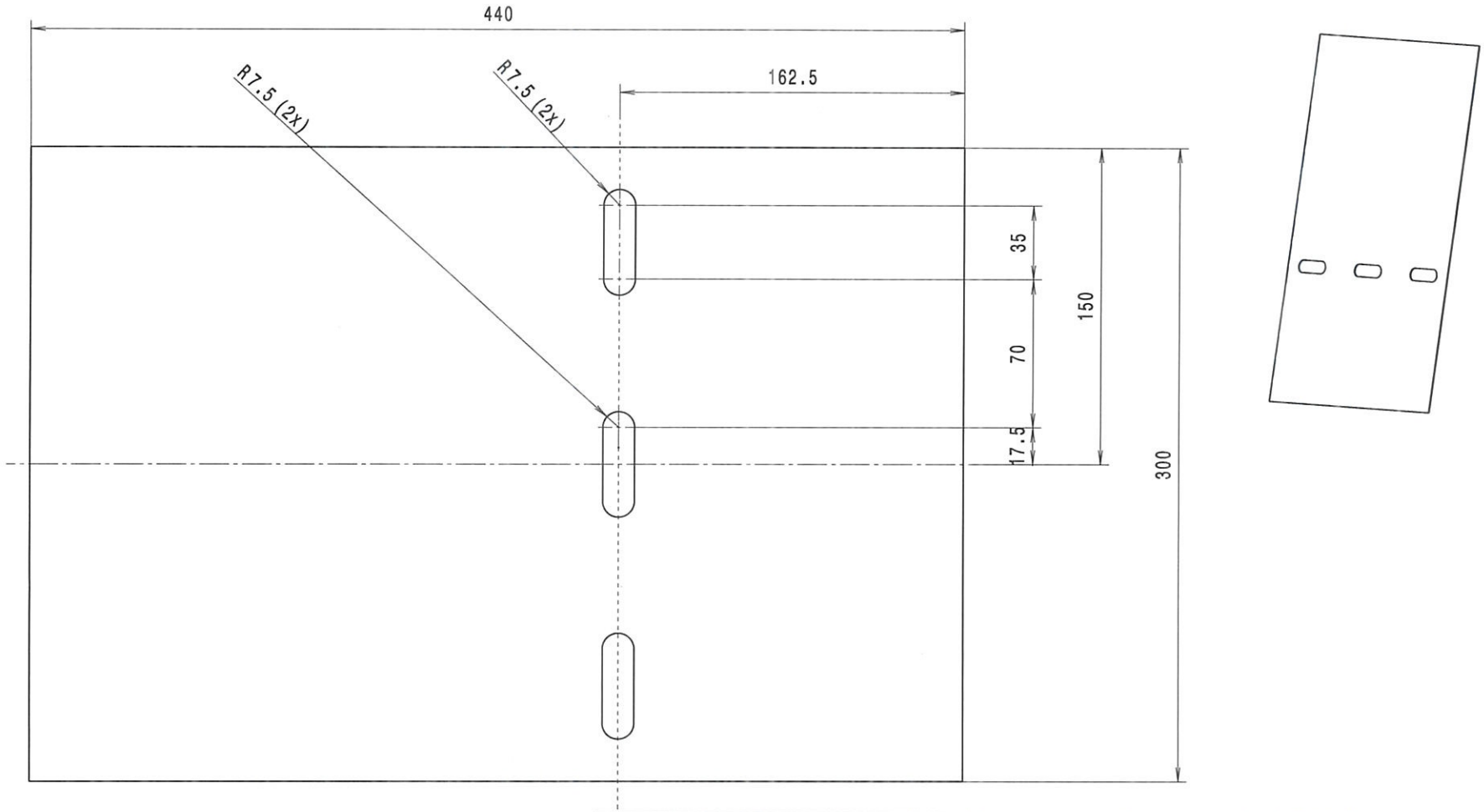

Scale: 1:2

Rozm.-Polot.	textil tl. 1 mm								PRESNOST TOLEROVANI ISO 8015 PROMITANI
			c)		Mater.		Tr.odp.		
			b)		C.hm		Hr.hm.	kg	
			a)						
Zmena		Datum	Index	Podpisy	TU v Liberci				
Meritko 1:2	Pozn.	Navrhl							
		Kreslil	Bartonicek		Nazev Nosic_vyhrevu_opery_zad (prototypovy)				
		Prezkousel							
C.seznamu	3	Technolog			Typ				
C.sestavy	02	Normaliz.			Cis.vykresu 001.02.03				
Stary vykr.		Schvalil							
Novy vykr.		Datum	20.1.2020						List 1/1