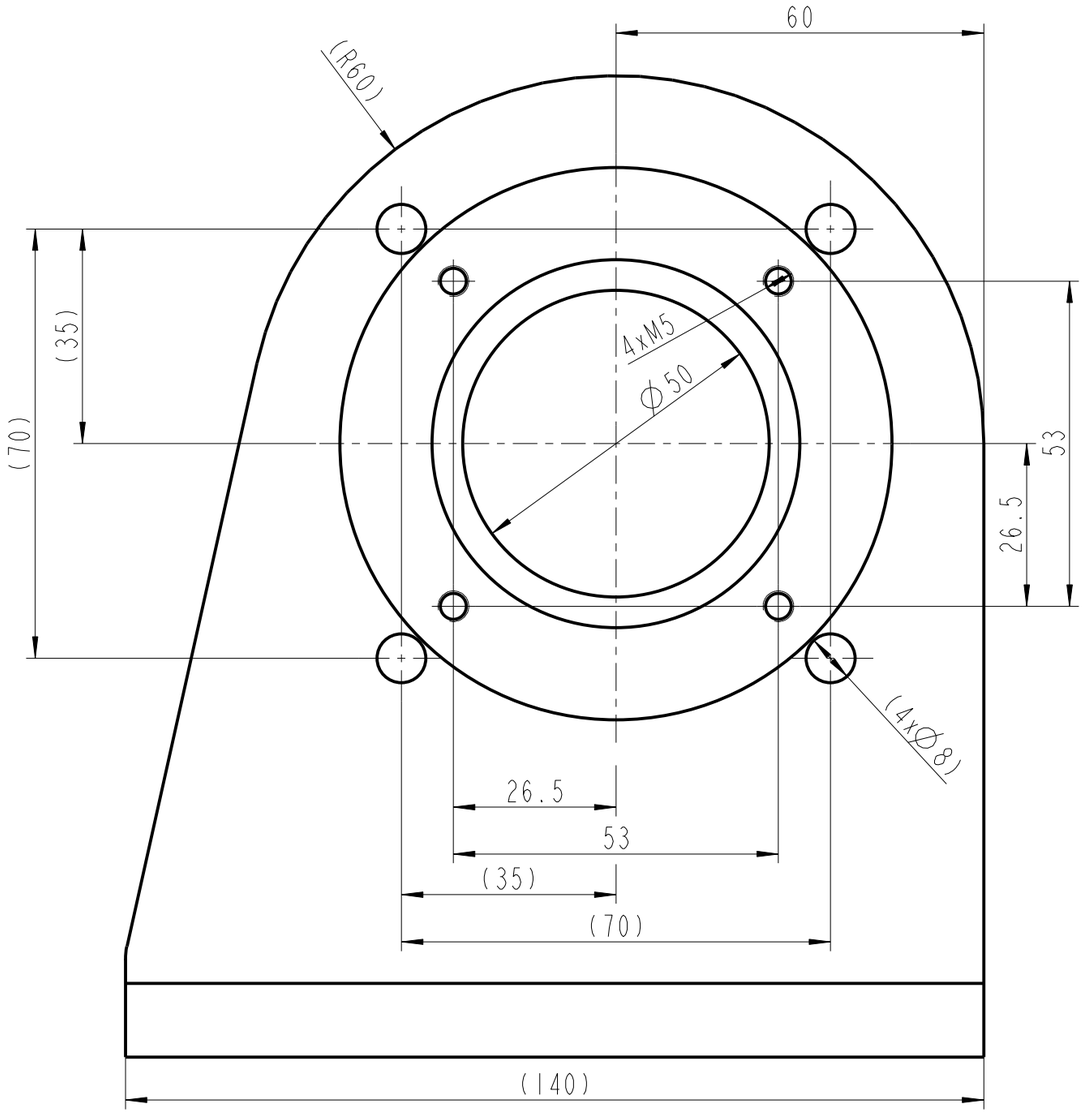

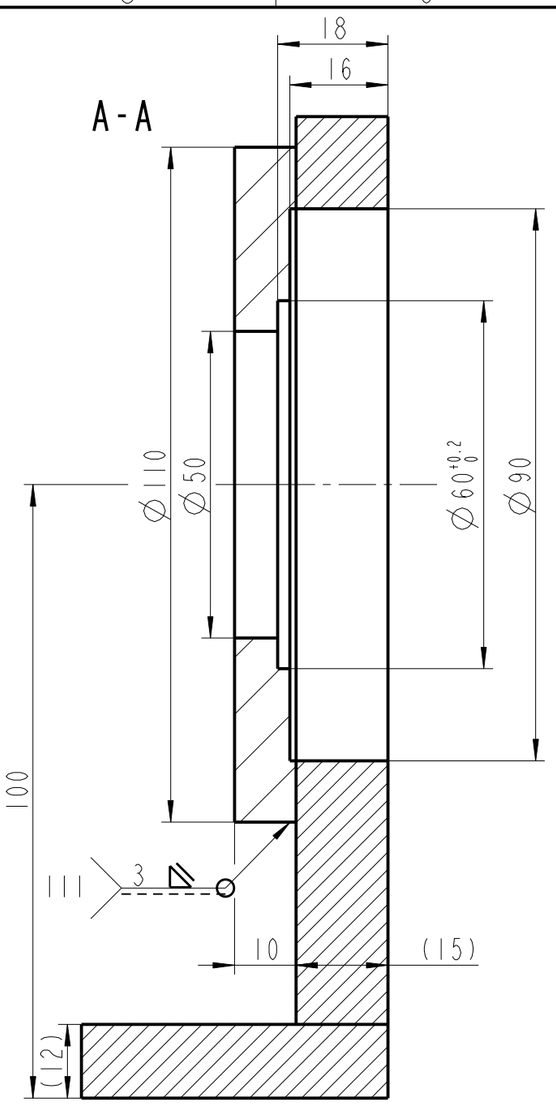

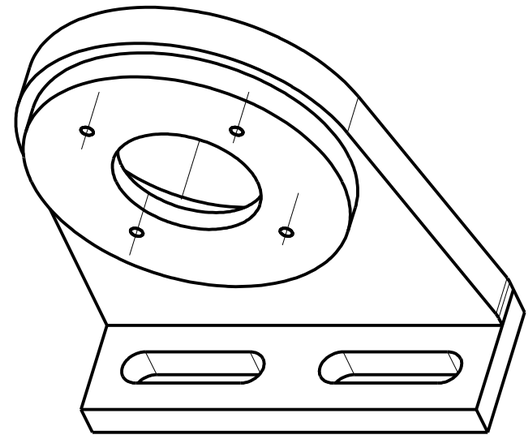

1:2

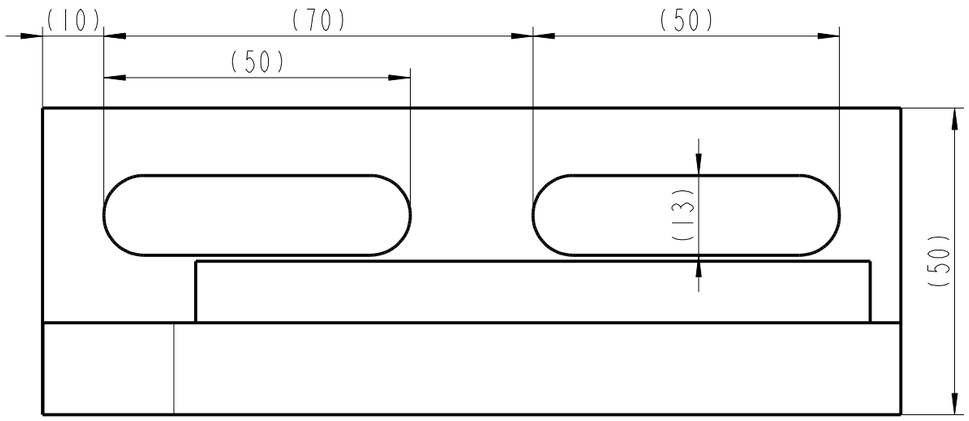

NA SOUČASNÝ DRŽÁK (POZ. 1 A 2) SE NAVAŘÍ DRZAK 3 (POZ. 3)
A NA SVARKU SE OBROBÍ POUZE ROZMĚRY MIMO ZÁVORKY

3	DRZAK_MOTORU3	-	-	1
	-	11 373	-	ks.
2	DRZAK_MOTORU_2	-	-	1
	-	11 373	-	ks.
1	DRZAK_MOTORU_1	-	-	1
	-	11 373	-	ks.
ODK.	OZNACENI	POLOTOVAR	CIS. ZASOBNIKU	MN.
	VYKRES	MATERIAL	POZNAMKA	JED.

Zmena		Datum	Index	Podpisy
Meritko 1 : 1	Pozn.	Navrhl		
		Kreslil	JIRI RIEGR	
		Prezkousel		
C.seznamu		Technolog		
C.sestavy		Normaliz.		
Stary vykr.		Schvalil		
Novy vykr.		Datum	19-02-2014	

TU v Liberci

Nazev DRZAK_MOTORU

Typ

Cis.vykresu M264/2.3

List